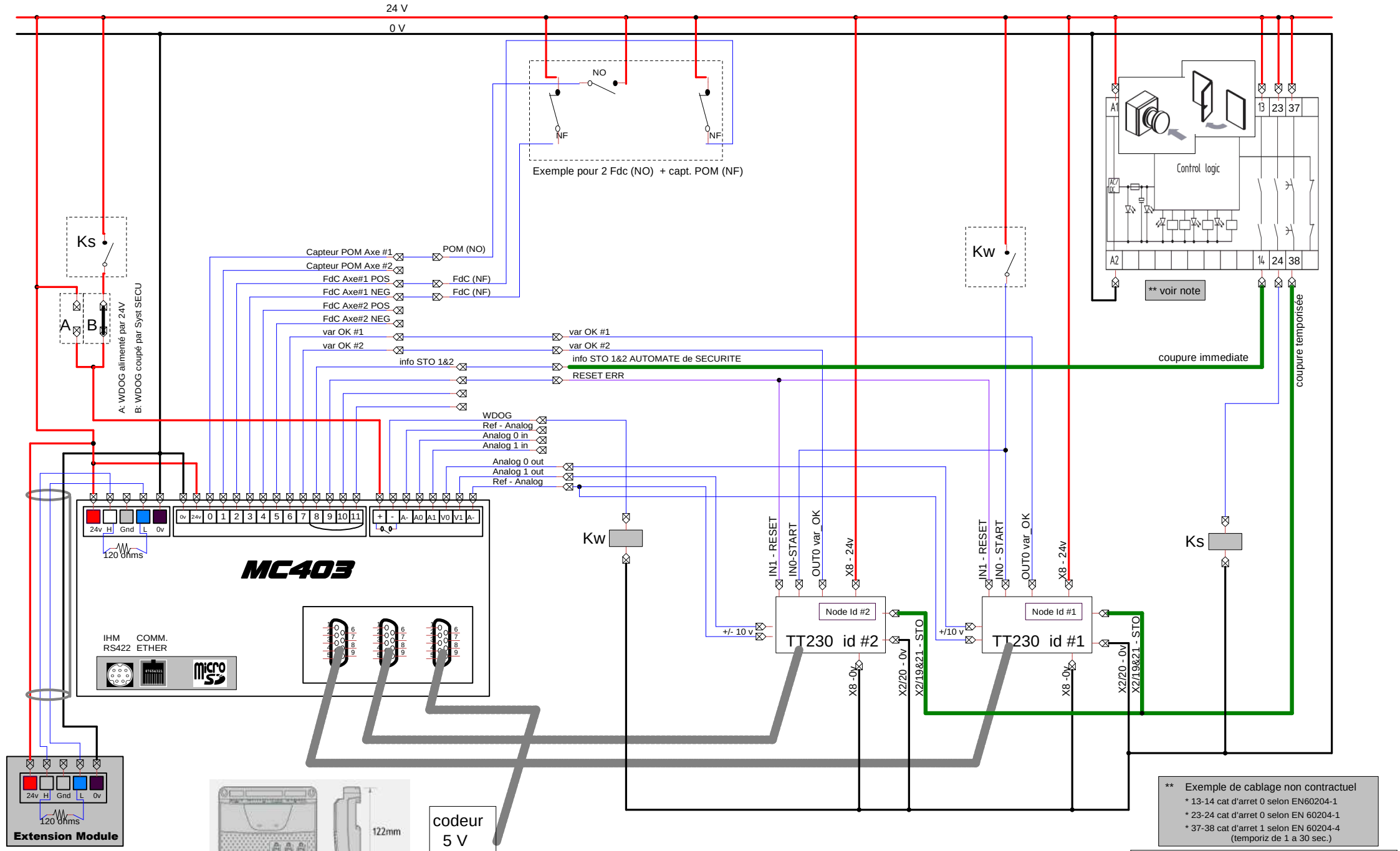
24 V
0 V
NO
NF
NF
Exemple pour 2 Fdc (NO) + capt. POM (NF)
Ks
A
B
A: WDOG alimenté par 24V
B: WDOG coupé par Syst SECU
Capteur POM Axe #1
Capteur POM Axe #2
FdC Axe#1 POS
FdC Axe#1 NEG
FdC Axe#2 POS
FdC Axe#2 NEG
var OK #1
var OK #2
info STO 1&2
POM (NO)
FdC (NF)
FdC (NF)
var OK #1
var OK #2
info STO 1&2 AUTOMATE de SECURITE
RESET ERR
WDOG
Ref - Analog
Analog 0 in
Analog 1 in
Analog 0 out
Analog 1 out
Ref - Analog
24v H Gnd L 0v
120 ohms
0v 24v 0 1 2 3 4 5 6 7 8 9 10 11
+ - A- A0 A1 V0 V1 A-
MC403
IHM RS422
COMM. ETHER
Kw
Kw
Ks
IN1 - RESET
IN0-START
OUT0 var_OK
X8 - 24v
+/- 10 v
Node Id #2
TT230 id #2
X8 -0v
X2/20 - 0v
X2/19&21 - STO
IN1 - RESET
IN0 - START
OUT0 var_OK
X8 - 24v
+/10 v
Node Id #1
TT230 id #1
X8 -0v
X2/20 - 0v
X2/19&21 - STO
A1
13 23 37
Control logic
A2
14 24 38
** voir note
coupure immediate
coupure temporisée
24v H Gnd L 0v
120 ohms
Extension Module
122mm
135mm
35mm
codeur
5 V
** Exemple de cablage non contractuel
* 13-14 cat d'arret 0 selon EN60204-1
* 23-24 cat d'arret 0 selon EN 60204-1
* 37-38 cat d'arret 1 selon EN 60204-4
(temporiz de 1 a 30 sec.)
Title
MC403 analog 2x TT230
Author
GF
Transtechnik
File
\MC403\MC403_2xTT230_analog_sheet 1_3.dsn
Document
Revision
1.2
Date
2013-03-03
Sheets
1 of 1